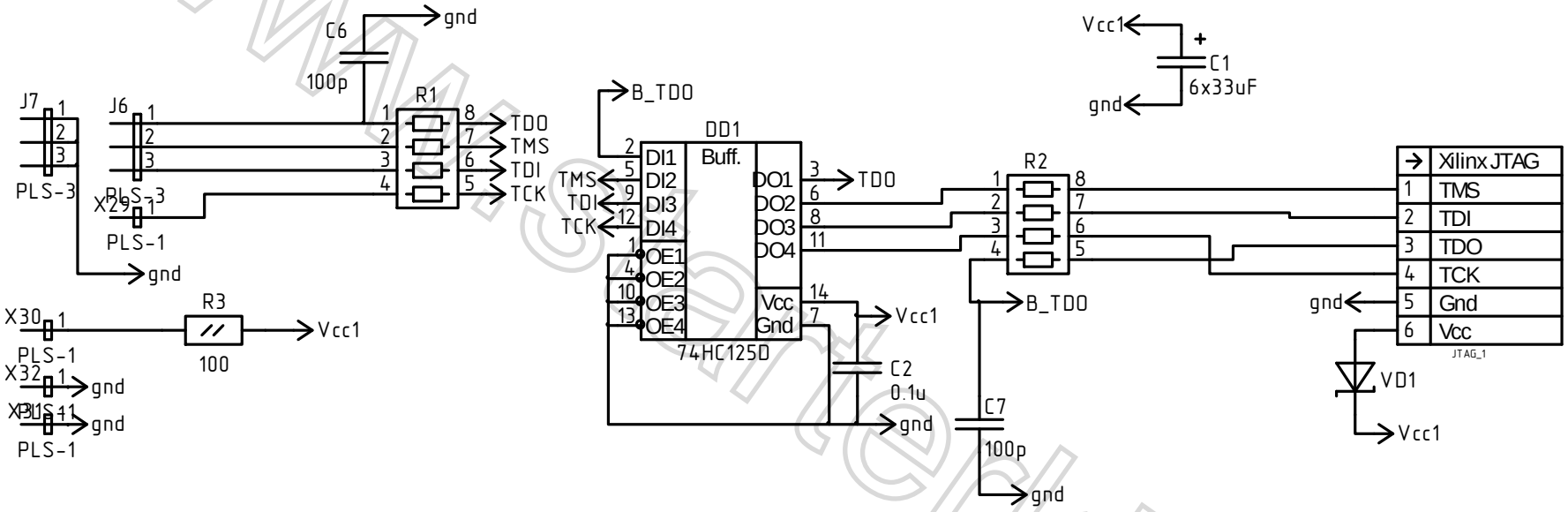

SK-Xilinx-JTAG

www.starterkit.ru

www.starterkit.ru