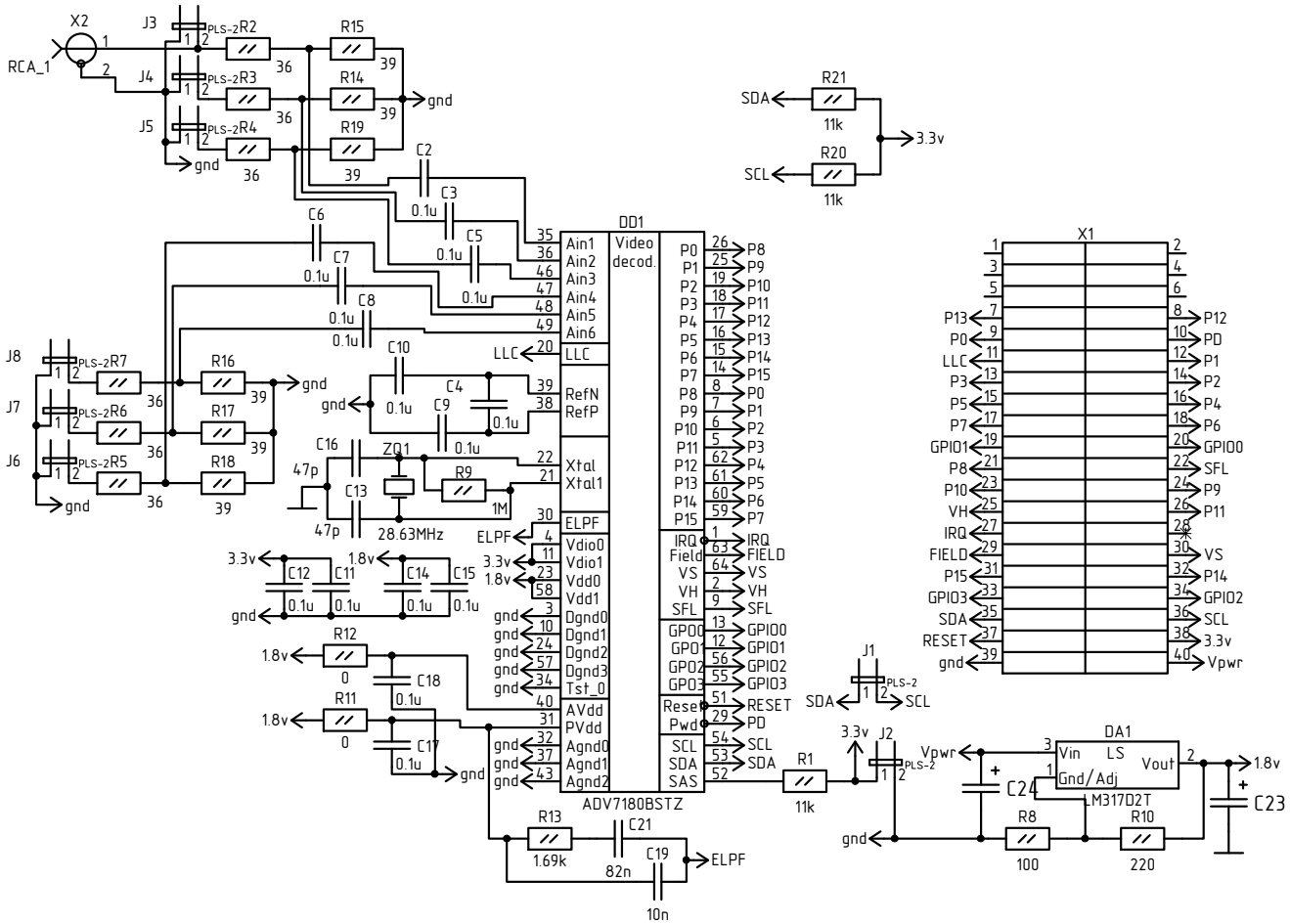

SK-VideoADC-Plug

www.starterkit.ru

V.2.A