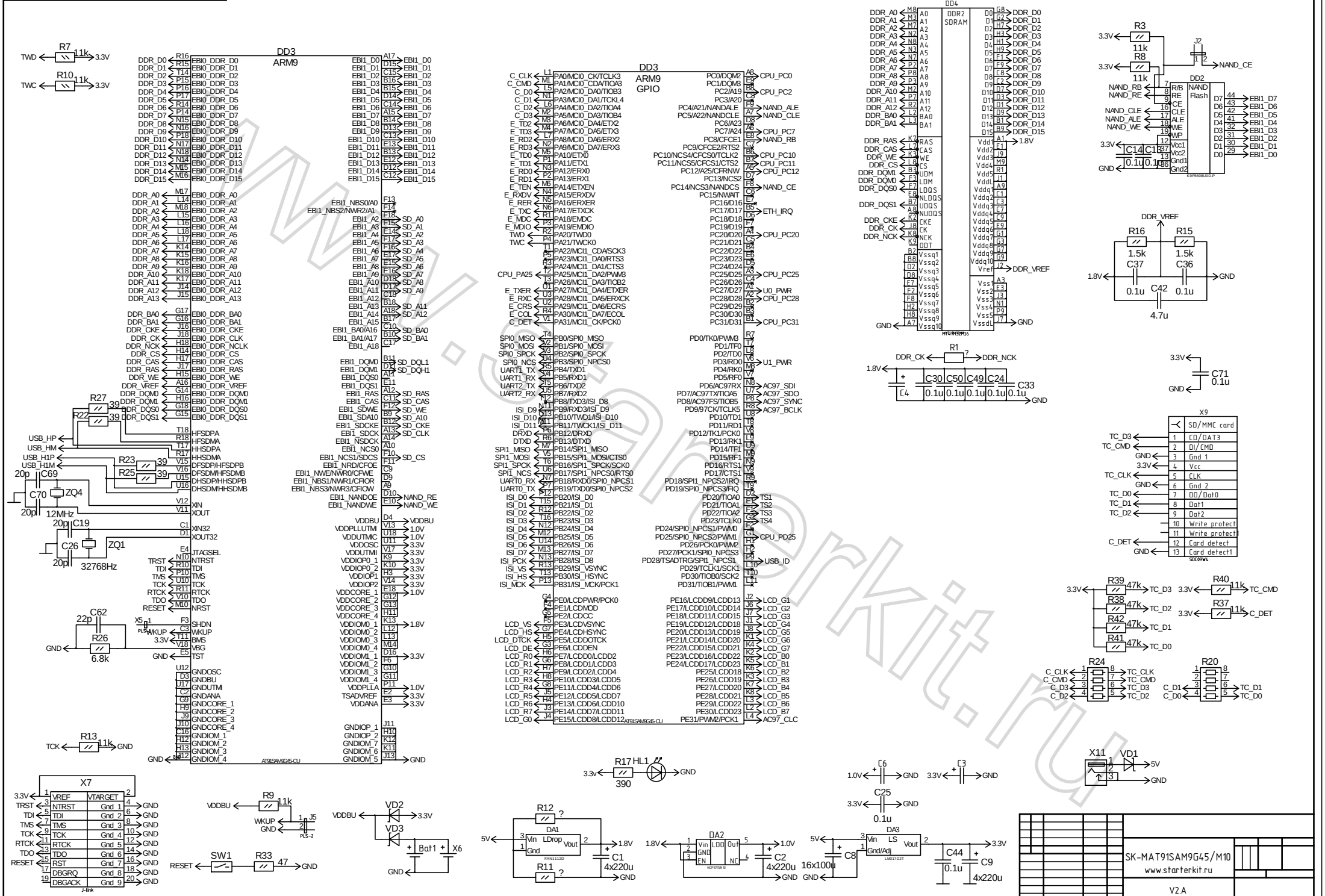

www.starterkit.ru

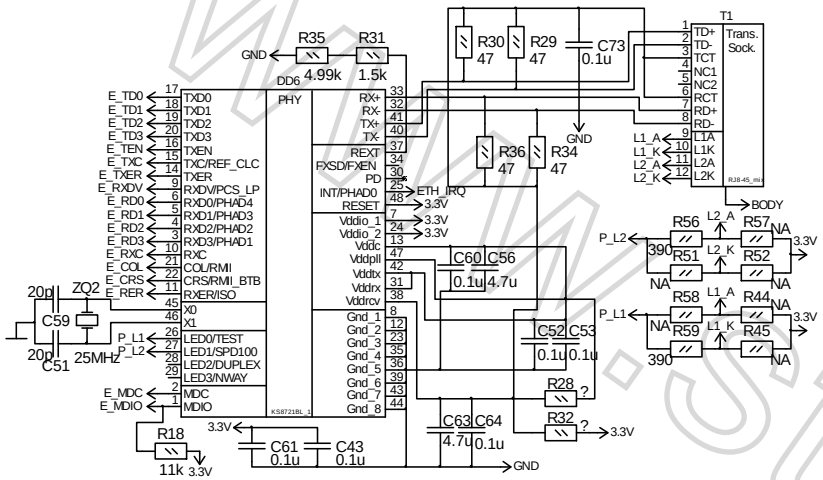

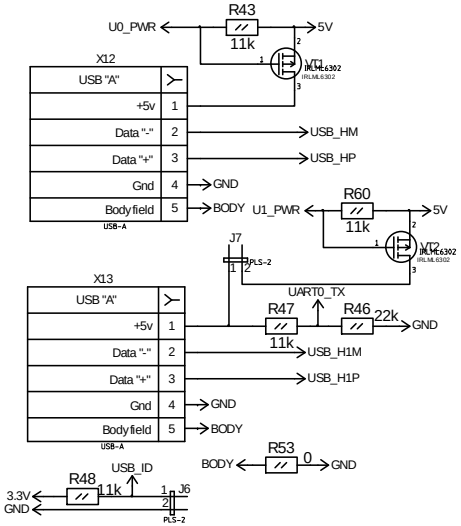

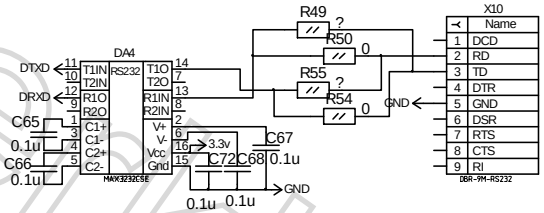

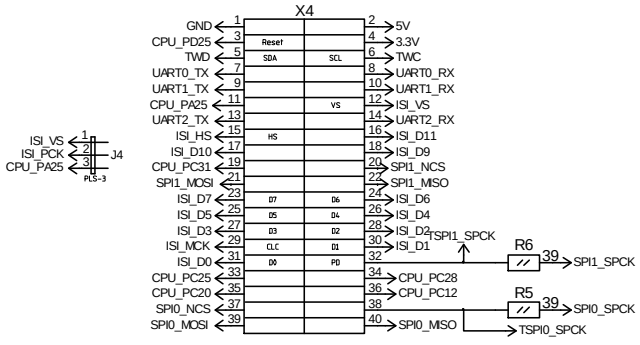

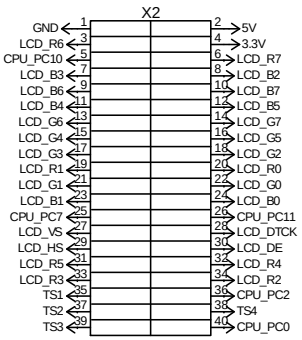

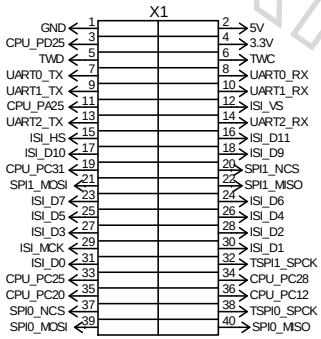

www.starterkit.ru