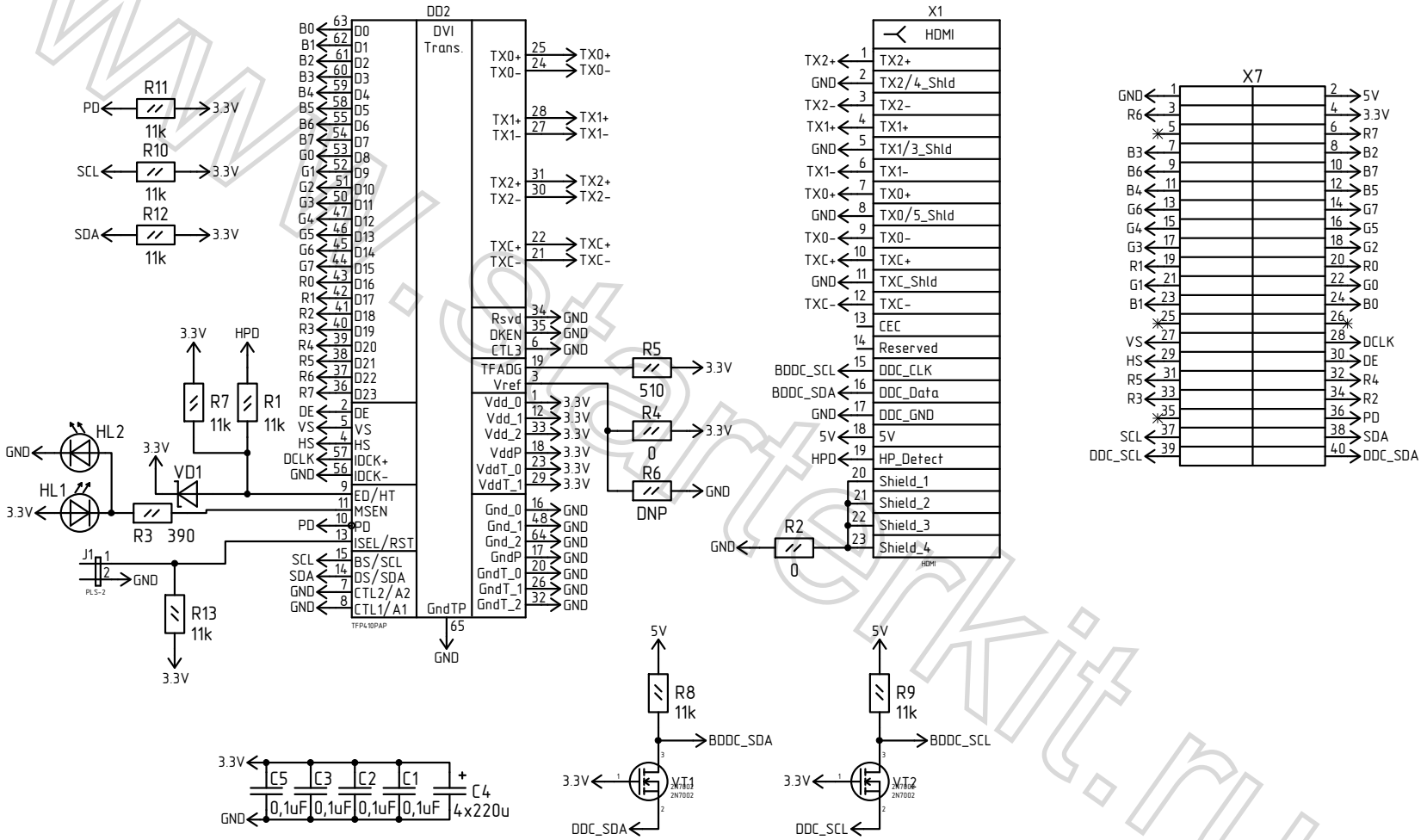

www.starterkit.ru

SK-HDMI-Plug

www.starterkit.ru

V1.B